VIET-TIEP

NIỀM TIN CỦA MỌI NHÀ

CATALOGUE

KHÓA VÀ PHỤ KIỆN CỬA NHÔM

DANH MỤC

Trang

KHÓA VÀ PHỤ KIỆN CỬA NHÔM 4

- Khóa Luvit 5
- Hộp khóa cửa nhôm 10
- Ổ khóa 10
- Khóa đơn điểm 11
- Khóa đa điểm 13
- Bộ khóa cửa gỗ dùng cho cửa nhôm 13
- Bản lề 15
- Chốt 16
- Thanh chuyển động đa điểm 18
- Các loại phụ kiện khác 19
- Tấm đệm 20

Trang

CỬA NHÔM 21

- Cửa đi 1 cánh mở quay XF55 22
- Cửa đi 2 cánh mở quay XF55 23
- Cửa đi 4 cánh mở quay XF55 24
- Cửa đi 2 cánh mở lùa XF93 25
- Cửa đi 4 cánh mở lùa XF93 26
- Cửa sổ 1 cánh mở quay XF55 27
- Cửa sổ 2 cánh mở quay XF55 28
- Cửa sổ 1 cánh mở hất XF55 29
- Cửa sổ 2 cánh mở lùa XF93 30

GIỚI THIỆU CÔNG TY

Công ty Cổ phần Khóa Việt-Tiệp đã trải qua hành trình gần 50 năm hình thành và phát triển, khẳng định vị thế số 1 của thương hiệu khóa đã đi sâu vào cuộc sống của biết bao thế hệ gia đình người Việt. Hành trình xây dựng niềm tin, hành trình đánh dấu sự chuyển mình với khát vọng đổi mới và vươn ra thế giới.

TẦM NHÌN

Tiếp tục khẳng định vị thế nhà cung cấp khoá và các sản phẩm kim khí đứng đầu tại Việt Nam và khu vực Đông Nam Á, đẩy mạnh xuất khẩu ra thị trường quốc tế.

SỨ MỆNH

"Niềm tin của mọi nhà".

GIÁ TRỊ CỐT LÕI

Chất lượng: Sản phẩm chất lượng cao và dịch vụ tốt quyết định uy tín của thương hiệu Khóa Việt-Tiệp.

Thị trường: Hệ thống phân phối rộng khắp cùng đội ngũ CBCNV có trình độ chuyên môn, phong cách phục vụ chuyên nghiệp và tận tâm với khách hàng tạo nên thành công của thương hiệu Khóa Việt-Tiệp.

Công nghệ: Luôn đầu tư và phát triển công nghệ mới nhất để tạo ra những sản phẩm chất lượng cao.

KHÓA VÀ PHỤ KIỆN CỬA NHÔM

28221

5 TÍNH NĂNG TRONG 1

Mở bằng App
Mở bằng vân tay
Mở bằng mã số
Mở bằng thẻ
Mở bằng chìa

Màu sắc: Màu bạc

Loại cửa: Cửa nhôm kính mở quay, hệ XingFa 55, hệ 55 vát cạnh...

Bảo hành: 24 tháng

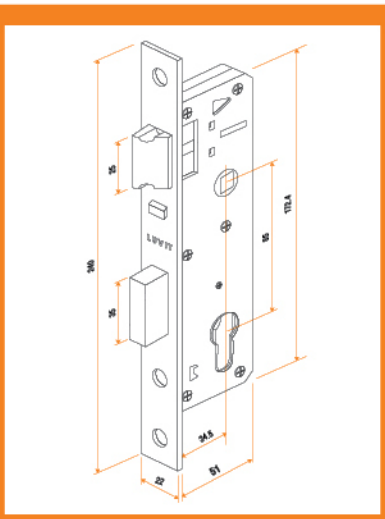

Hộp khóa: **28220**

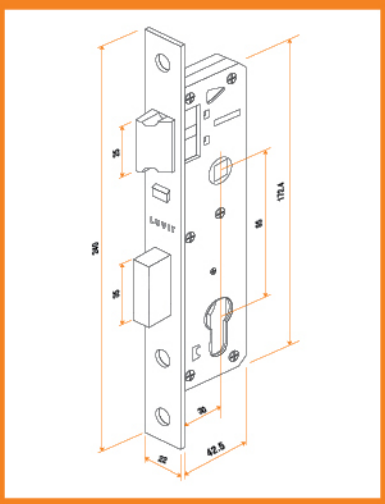

Hộp khóa: **28221**

28227

5 TÍNH NĂNG TRONG 1

Mở bằng App
Mở bằng vân tay
Mở bằng mã số
Mở bằng thẻ
Mở bằng chìa

Màu sắc: Màu đen

Loại cửa: Cửa nhôm kính mở quay, hệ XingFa 55, hệ 55 vát cạnh...

Bảo hành: 24 tháng

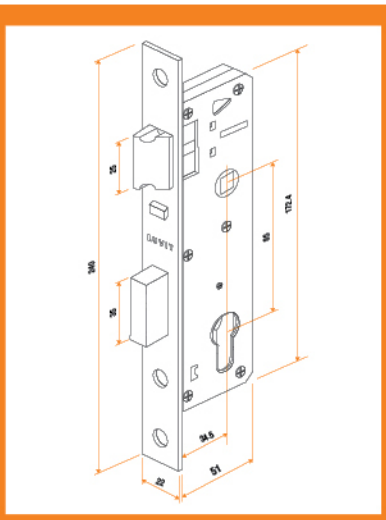

Hộp khóa: **28220**

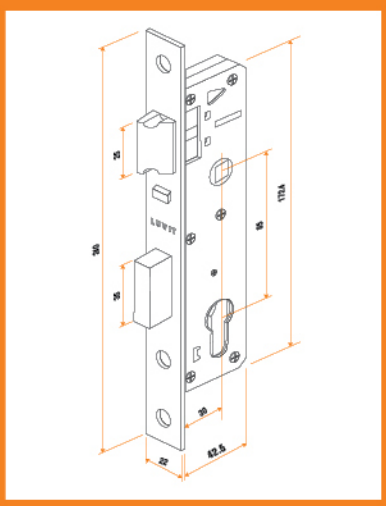

Hộp khóa: **28221**

28229

5 TÍNH NĂNG TRONG 1

Mở bằng App
Mở bằng vân tay
Mở bằng mã số
Mở bằng thẻ
Mở bằng chìa

Màu sắc: Màu Champagne

Loại cửa: Cửa nhôm kính mở quay, hệ XingFa 55, hệ 55 vát cạnh...

Bảo hành: 24 tháng

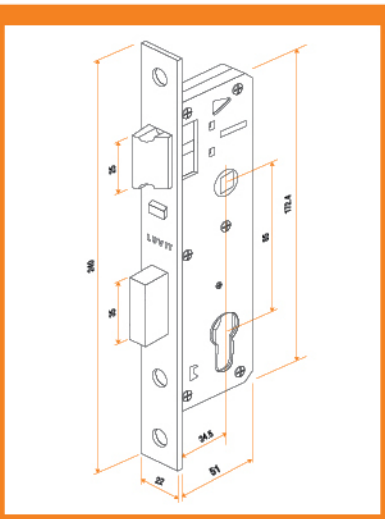

Hộp khóa: **28220**

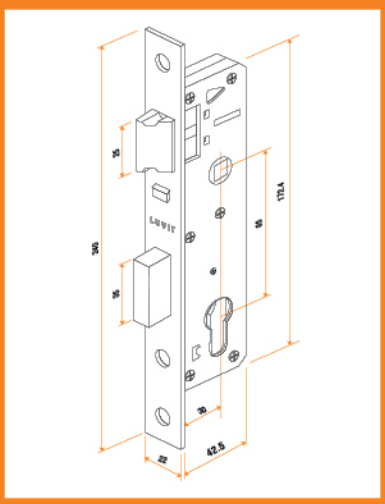

Hộp khóa: **28221**

28021

2 TÍNH NĂNG TRONG 1

Mở bằng thẻ

Mở bằng chìa

Màu sắc: Màu bạc

Loại cửa: Cửa nhôm kính mở quay, hệ XingFa 55, hệ 55 vát cạnh...

Bảo hành: 24 tháng

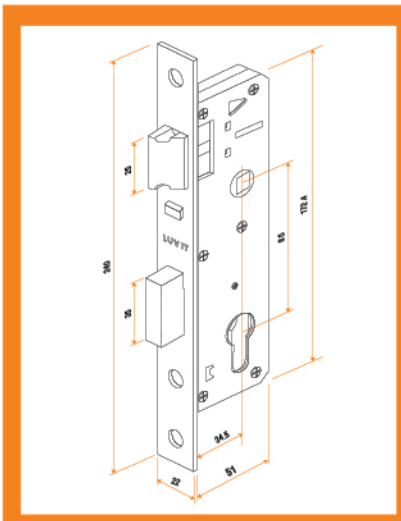

Hộp khóa: **28220**

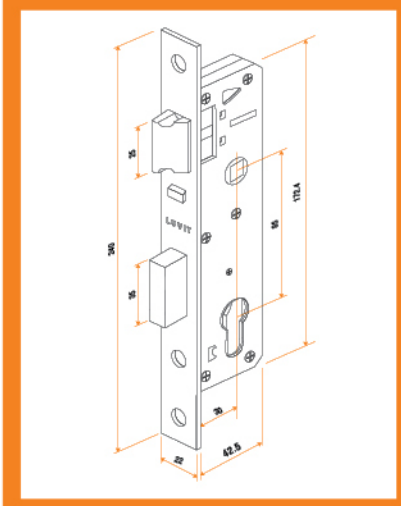

Hộp khóa: **28221**

28027

2 TÍNH NĂNG TRONG 1

Mở bằng thẻ

Mở bằng chìa

Màu sắc: Màu đen

Loại cửa: Cửa nhôm kính mở quay, hệ XingFa 55, hệ 55 vát cạnh...

Bảo hành: 24 tháng

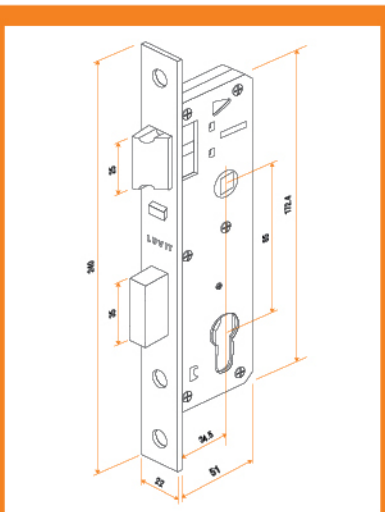

Hộp khóa: **28220**

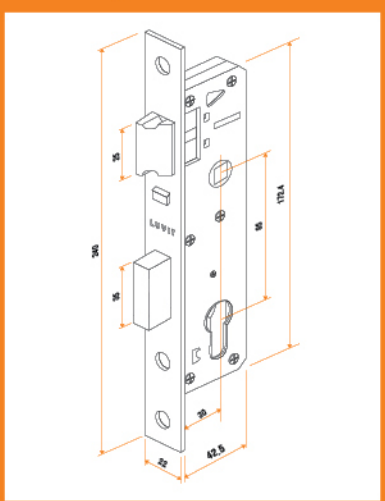

Hộp khóa: **28221**

HỘP KHOÁ CỬA NHÔM

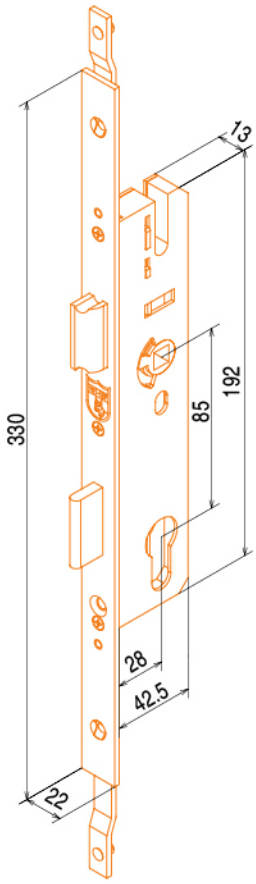

Hộp khóa **12401**

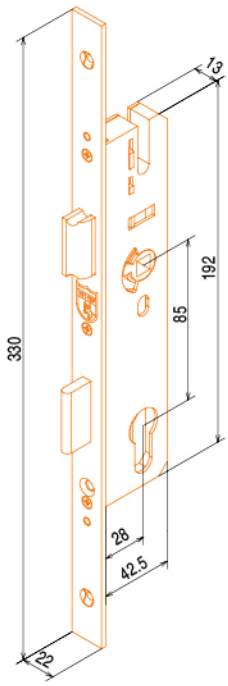

Hộp khóa **12402**

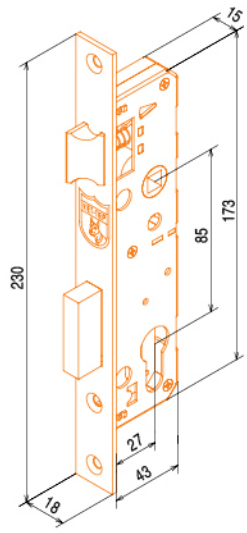

Hộp khóa **12405**

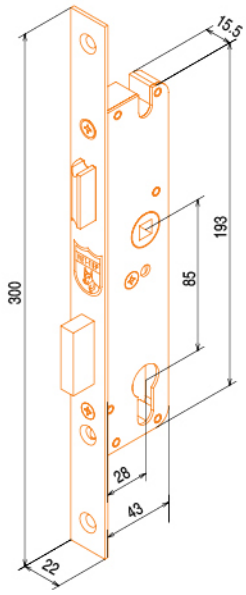

Hộp khóa **12407**

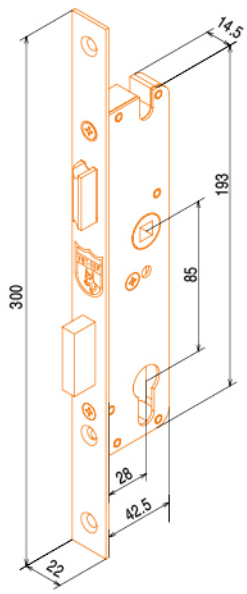

Hộp khóa **12408**

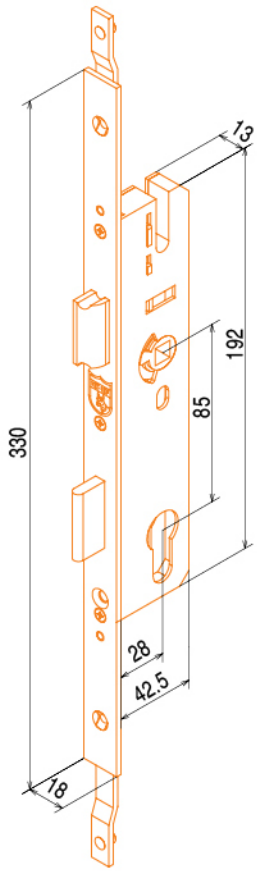

Hộp khóa **12411**

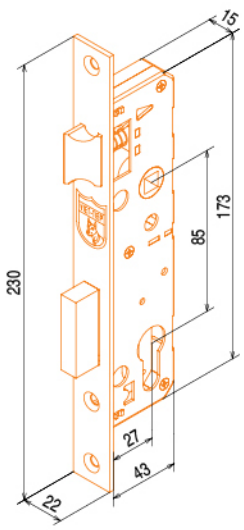

Hộp khóa **12415**

Ổ KHÓA

2050

2051

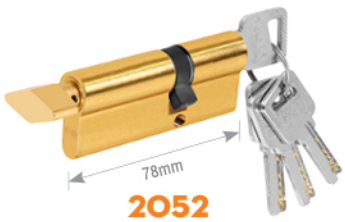

2052

KHÓA ĐƠN ĐIỂM

12432

Chất liệu: Hợp kim nhôm
Hộp khóa cửa nhôm
Ổ khóa: 2050; 2051; 2052
Bảo hành: 24 tháng

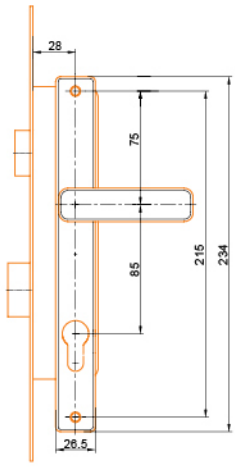

12437

Chất liệu: Hợp kim nhôm
Hộp khóa cửa nhôm
Ổ khóa: 2050; 2051; 2052
Bảo hành: 24 tháng

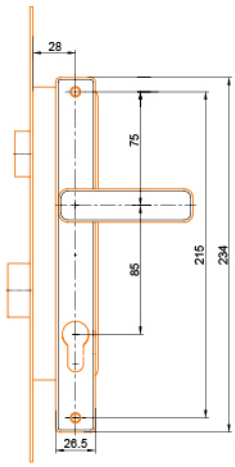

12422

Chất liệu: Hợp kim nhôm
Hộp khóa cửa nhôm
Ổ khóa: 2050; 2051; 2052
Bảo hành: 24 tháng

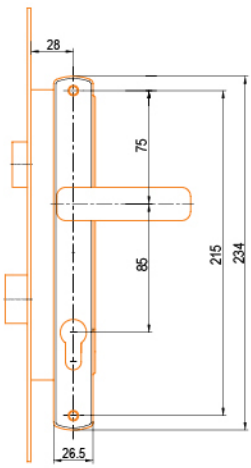

12427

Chất liệu: Hợp kim nhôm
Hộp khóa cửa nhôm
Ổ khóa: 2050; 2051; 2052
Bảo hành: 24 tháng

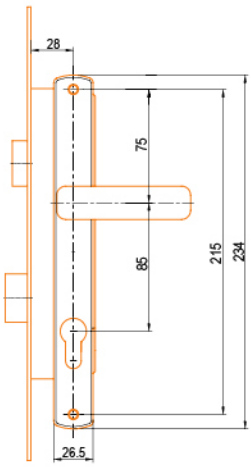

KHÓA ĐƠN ĐIỂM

12415

Chất liệu: Inox SUS 304, phủ PVD
Hộp khóa cửa nhôm
Ổ khóa: 2050; 2051; 2052
Bảo hành: 24 tháng

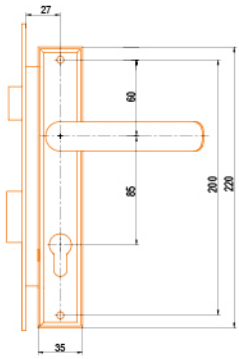

12407

Chất liệu: Hợp kim nhôm
Hộp khóa cửa nhôm
Ổ khóa: 2050; 2051; 2052
Bảo hành: 24 tháng

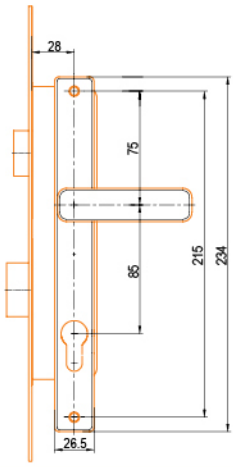

12405

Chất liệu: Hợp kim nhôm
Hộp khóa cửa nhôm
Ổ khóa: 2050; 2051; 2052
Bảo hành: 24 tháng

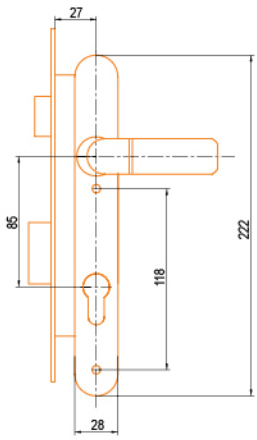

12402

Chất liệu: Hợp kim nhôm
Hộp khóa cửa nhôm
Ổ khóa: 2050; 2051; 2052
Bảo hành: 24 tháng

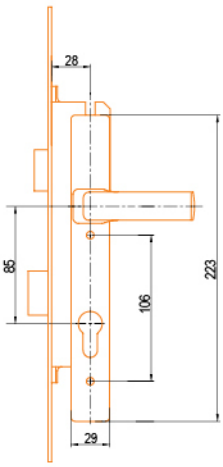

KHÓA ĐƠN ĐIỂM

Khóa tay kéo chữ D

12404

Chất liệu: Hợp kim nhôm

Bảo hành: 24 tháng

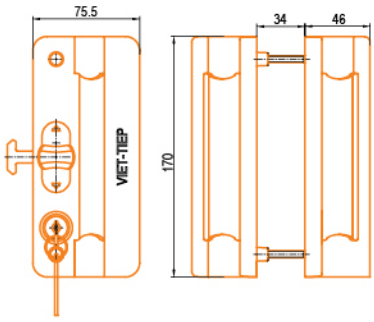

KHÓA ĐA ĐIỂM

12401

Chất liệu: Hợp kim nhôm

Hộp khóa cửa nhôm

Ổ khóa: 2050; 2051; 2052

Bảo hành: 24 tháng

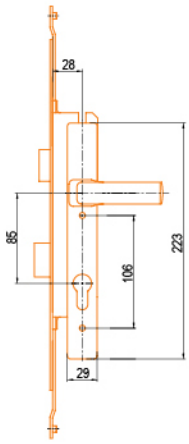

12411

Chất liệu: Hợp kim nhôm

Hộp khóa cửa nhôm

Ổ khóa: 2050; 2051; 2052

Bảo hành: 24 tháng

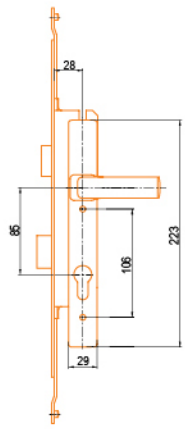

BỘ KHÓA CỬA GỖ DÙNG CHO CỬA NHÔM

04380

Chất liệu: Hợp kim

Hộp khóa: 04380

Ổ khóa: 2017

Bảo hành: 24 tháng

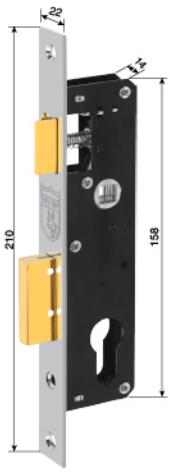

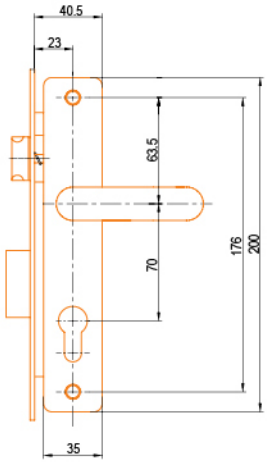

BỘ KHÓA CỬA GỖ DÙNG CHO CỬA NHÔM

04381

Chất liệu: Hợp kim
Hộp khóa: 04380
Ổ khóa: 2017
Bảo hành: 24 tháng

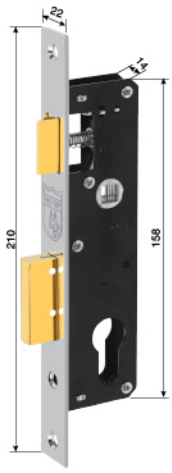

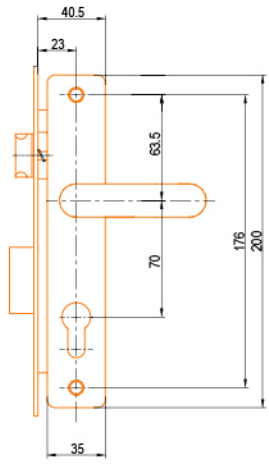

04382

Chất liệu: Hợp kim
Hộp khóa: 04380
Ổ khóa: 2017
Bảo hành: 24 tháng

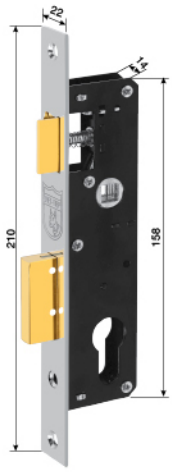

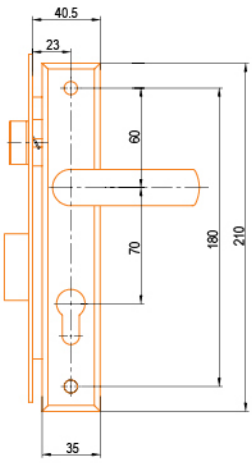

04385

Chất liệu: Hợp kim nhôm
Hộp khóa: 04385
Ổ khóa: 2050
Bảo hành: 24 tháng

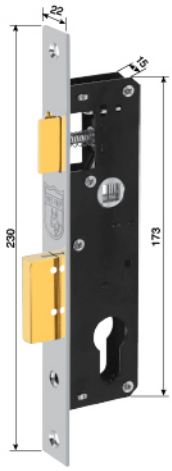

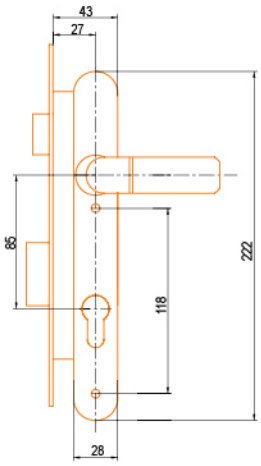

04386

Chất liệu: Inox SUS 304
Hộp khóa: 04385
Ổ khóa: 2050
Bảo hành: 24 tháng

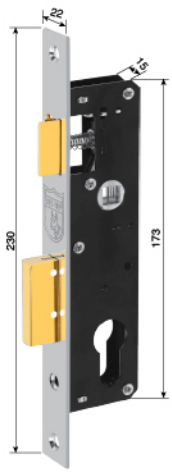

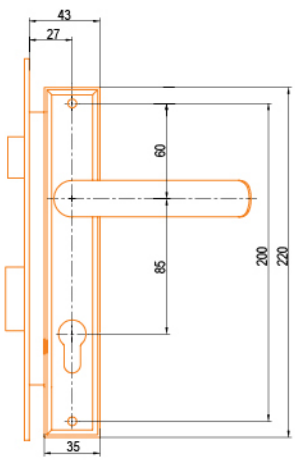

BẢN LỀ

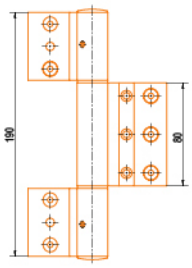

Bản lề 4D cánh - khung **12854**

Chất liệu: Hợp kim nhôm

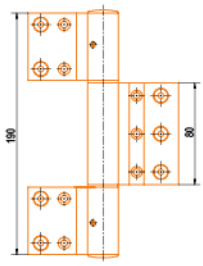

Bản lề 4D cánh - cánh **12855**

Chất liệu: Hợp kim nhôm

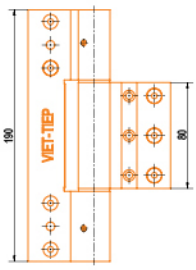

Bản lề 4D cánh - khung **12844**

Chất liệu: Hợp kim nhôm

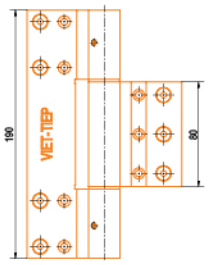

Bản lề 4D cánh - cánh **12845**

Chất liệu: Hợp kim nhôm

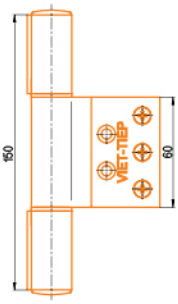

Bản lề 4D cánh - khung **12840**

Chất liệu: Hợp kim nhôm

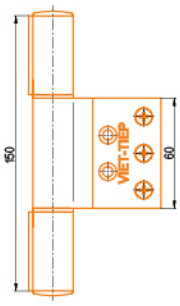

Bản lề 4D cánh - cánh **12841**

Chất liệu: Hợp kim nhôm

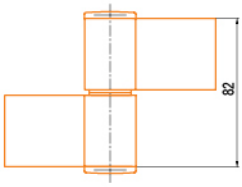

Bản lề 3D cánh - cánh **12809**

Chất liệu: Hợp kim nhôm

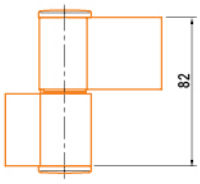

Bản lề 3D cánh - khung **12808**

Chất liệu: Hợp kim nhôm

BẢN LỀ

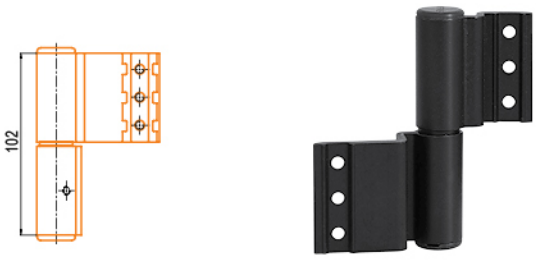

Bản lề cối lắp cho cửa mở quay cánh cánh **12810**

Chất liệu: Hợp kim nhôm

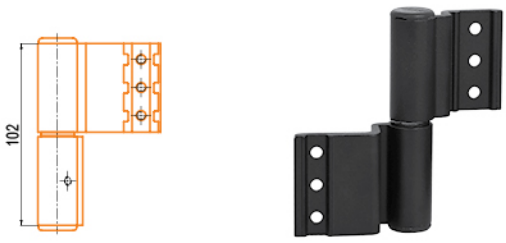

Bản lề cối lắp cho cửa mở quay cánh khung **12811**

Chất liệu: Hợp kim nhôm

12801: Loại 10”
12802: Loại 12”
12803: Loại 14”
12804: Loại 16”

Bản lề chữ A **12801, 12802, 12803, 12804**

Chất liệu: Inox SUS 304

Bản lề **12820**

Chất liệu: Thép CT3

CHỐT

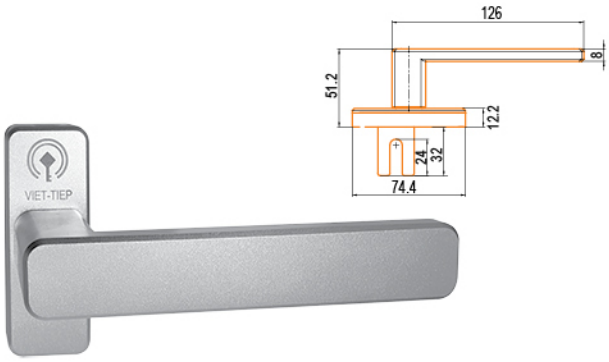

Bộ chốt tay gạt đa điểm dùng cho cửa sổ **12122**

Chất liệu: Hợp kim nhôm

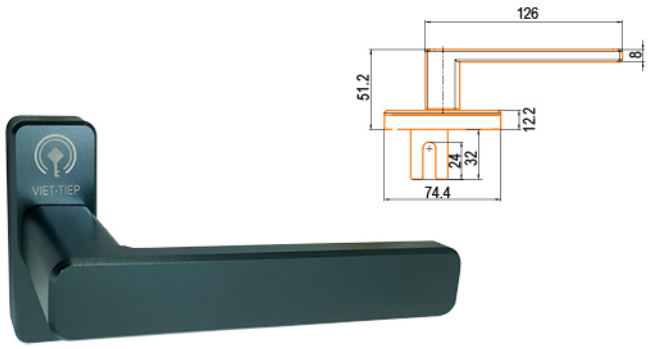

Bộ chốt tay gạt đa điểm dùng cho cửa sổ **12127**

Chất liệu: Hợp kim nhôm

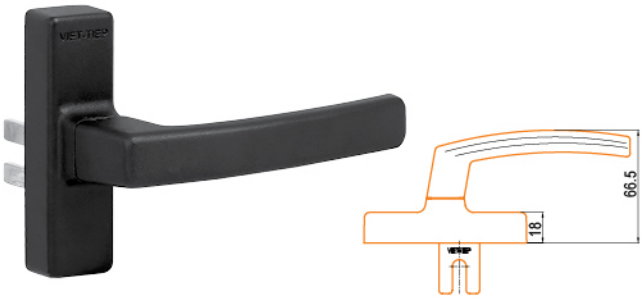

Bộ chốt tay gạt đa điểm dùng cho cửa sổ **12104**

Chất liệu: Hợp kim nhôm

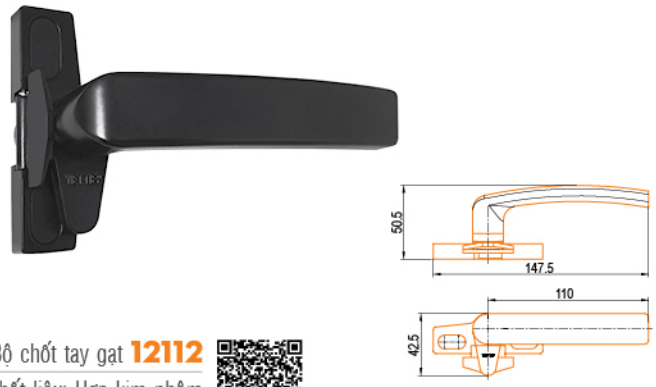

Bộ chốt tay gạt **12112**

Chất liệu: Hợp kim nhôm

CHỐT

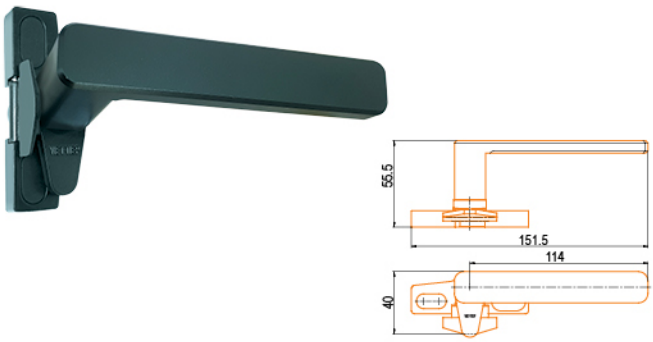

Chốt tay gạt đơn điểm **12113**

Chất liệu: Hợp kim nhôm

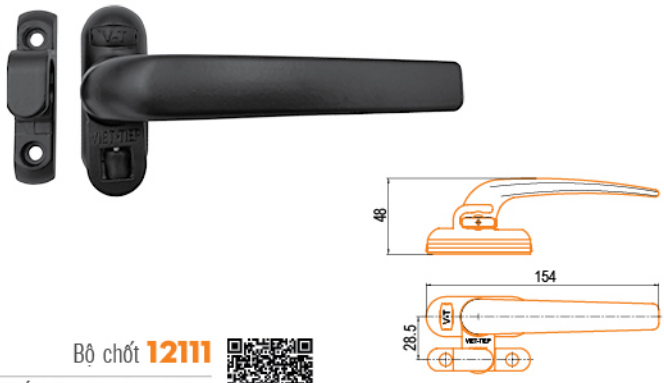

Bộ chốt **12111**

Chất liệu: Hợp kim nhôm

Bộ chốt cài cho cửa sổ mở trượt **12105**

Chất liệu: Hợp kim nhôm

Chốt sập tay kéo chữ D **12101**

Chất liệu: Hợp kim nhôm

Chốt âm tự sập **12106**

Chất liệu: Hợp kim nhôm

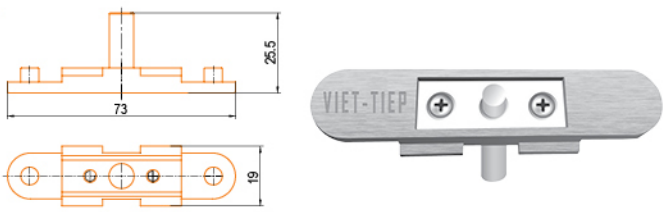

Đầu nối chuyển động **12104**

Chất liệu: Hợp kim

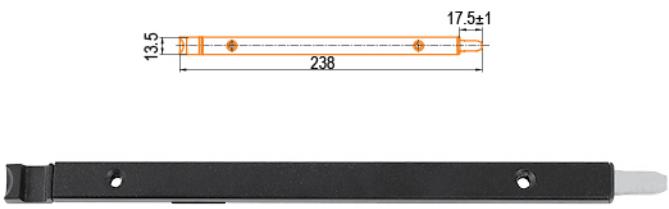

Bộ chốt âm dùng cho cánh phụ **12107**

Chất liệu: Hợp kim nhôm

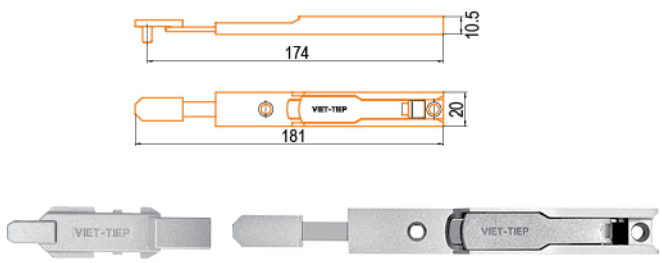

Bộ chốt âm dùng cho cánh phụ **12109**

Chất liệu: Hợp kim

CHỐT

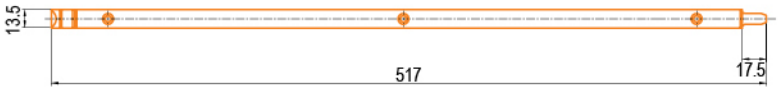

Bộ chốt âm dùng cho cánh phụ **12108**

Chất liệu: Hợp kim nhôm

THANH CHUYỂN ĐỘNG ĐA ĐIỂM

Thanh chuyển động đa điểm **12104**

Chất liệu: Hợp kim nhôm

L = 400mm; 800mm

Thanh chuyển động đa điểm **12104-15A**

Chất liệu: Hợp kim nhôm

L = 400mm; 600mm; 800mm; 1.000mm; 1.200mm

Thanh chuyển động đa điểm **12401**

Chất liệu: Hợp kim nhôm

L = 500mm; 600mm; 700mm; 800mm

CÁC PHỤ KIỆN KHÁC

Thanh chống gió **12701, 12702**
Chất liệu: Inox SUS 304

12703: Loại 10”
12704: Loại 12”

Thanh hạn vị **12703, 12704**
Chất liệu: Inox SUS 304

Bánh xe đơn **12705**
Chất liệu: Inox

Vấu hãm đa điểm **12749**
Chất liệu: Inox SUS 304

Bánh xe đôi **12706**
Chất liệu: Inox

Tay kéo chữ D **12707**
Chất liệu: Hợp kim nhôm

Chốt khóa đầu biên **12746**
Chất liệu: Hợp kim

Vấu hãm cửa 1 cánh **12744**
Chất liệu: Hợp kim

Vấu hãm cửa 2 cánh **12745**
Chất liệu: Hợp kim

TẤM ĐỆM

Đệm chống va đập cánh **12708**

Đệm chống xệ cánh **12709**

Đệm chống nhấc cánh **12710**

Đệm giảm chấn
12711

Đệm giảm chấn
12712

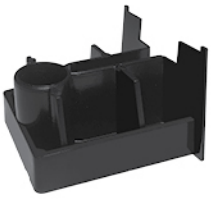

Đệm dẫn hướng **12713**

Đệm dẫn hướng **12714**

Đệm dẫn hướng **12715**

Đệm dẫn hướng **12716**

CỬA NHÔM

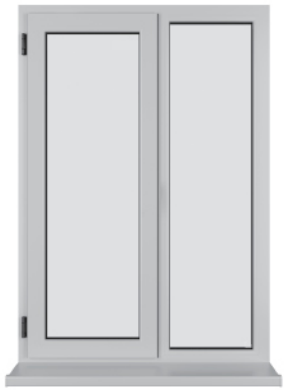

CỬA ĐI 1 CÁNH MỞ QUAY XF55

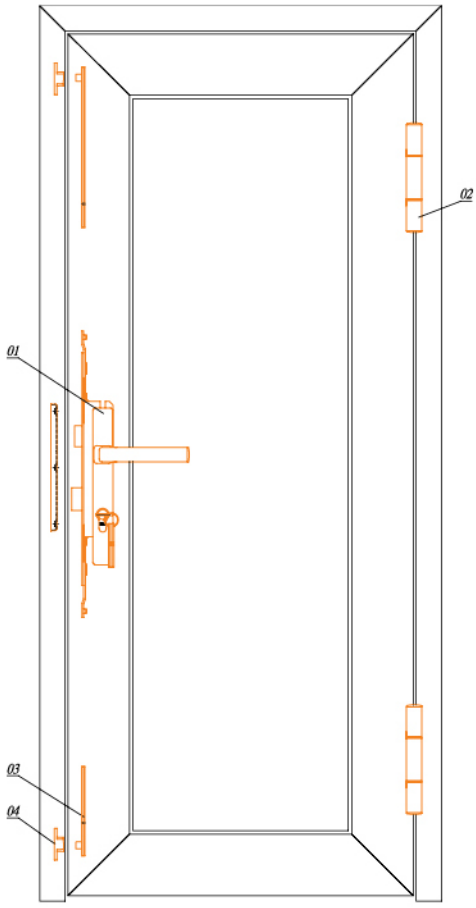

TAY NẮM, ỐP 12401

HỘP KHÓA 12401

BẢN LỀ 4D CÁNH - KHUNG 12844

THANH CHUYỂN ĐỘNG ĐA ĐIỂM 12401

PHƯƠNG ÁN ĐIỂN HÌNH

STT	Tên sản phẩm, phụ kiện	Mã hiệu	ĐV tính	Số lượng / 01 bộ cửa	Ghi chú
01	Bọ khóa 12401	12401	bộ	01	
02	Bản lề 4D cánh - khung 12844	12844	bộ	02	Hoặc bản lề 4D cánh - khung 12854
03	Thanh chuyển động đa điểm 12401	12401	thanh	02	Có 4 loại kích thước L=500, 600,700 và 800mm
04	Vấu hãm cửa 1 cánh 12744	12744	cái	02	

CỬA ĐI 2 CÁNH MỞ QUAY XF55

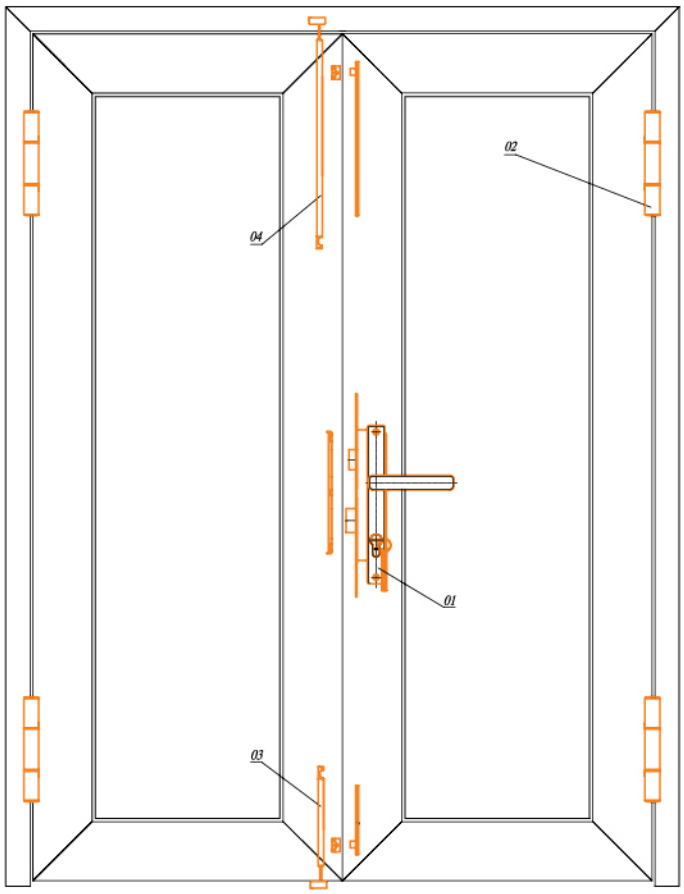

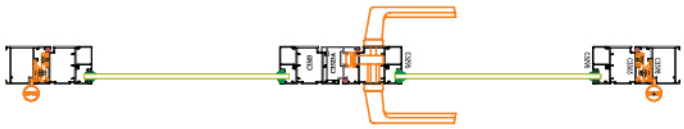

TAY NẮM, ỐP 12437

HỘP KHÓA 12408

BẢN LỀ 4D CÁNH - KHUNG 12854

PHƯƠNG ÁN ĐIỂN HÌNH

STT	Tên sản phẩm, phụ kiện	Mã hiệu	ĐV tính	Số lượng / 01 bộ cửa	Ghi chú
01	Bộ khóa 12437	12437	bộ	01	Hoặc khóa 12432, 12402
02	Bản lề 4D cánh - khung 12854	12854	bộ	04	Hoặc bản lề 4D cánh - khung 12844
03	Chốt âm 12107	12107	bộ	01	Hoặc chốt âm 12109
04	Chốt âm 12108	12108	bộ	01	Hoặc chốt âm 12109

CỬA ĐI 4 CÁNH MỞ QUAY XF55

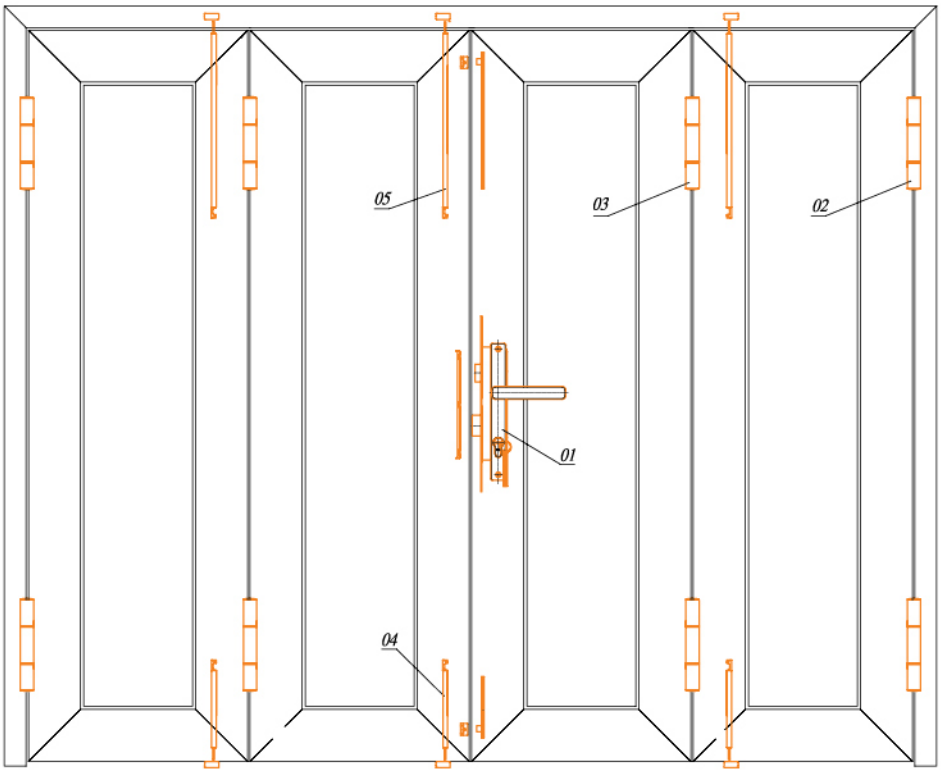

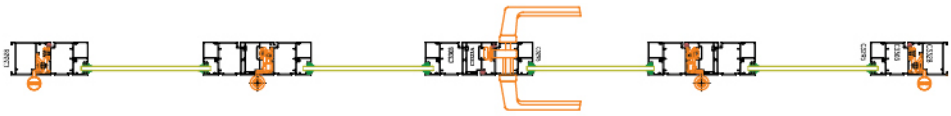

TAY NẮM, ỐP 12432

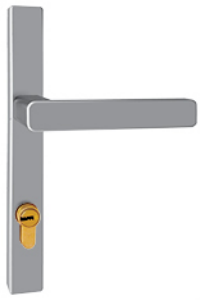

HỘP KHÓA 12408

BẢN LỀ 4D CÁNH - KHUNG 12854

PHƯƠNG ÁN ĐIỂN HÌNH

STT	Tên sản phẩm, phụ kiện	Mã hiệu	ĐV tính	Số lượng / 01 bộ cửa	Ghi chú
01	Bọ khóa 12432	12432	bọ	01	Hoặc khóa 12437, 12402
02	Bản lề 4D cánh - khung 12854	12854	bọ	04	Hoặc bản lề 4D cánh - khung 12844, 12840; bản lề 3D 08430
03	Bản lề 4D cánh - cánh 12855	12855	bọ	04	Hoặc bản lề 4D cánh - cánh 12845, 12841; bản lề 3D 12809
04	Chốt âm 12107	12107	bọ	03	Hoặc chốt âm 12109
05	Chốt âm 12108	12108	bọ	03	Hoặc chốt âm 12109

CỬA ĐI 2 CÁNH MỞ LÙA XF93

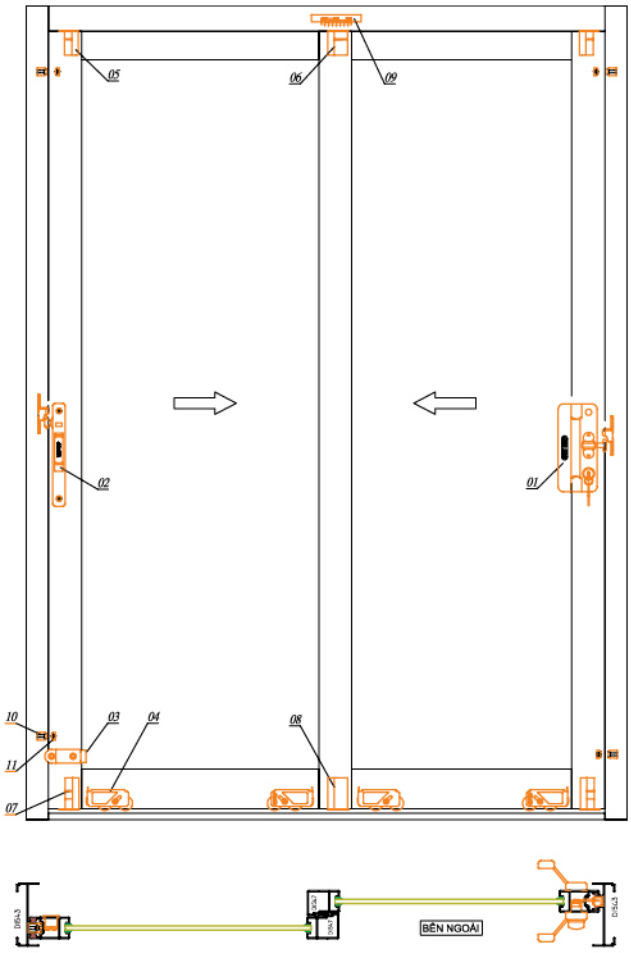

KHÓA TAY KÉO CHỮ D 12404

CHỐT ÂM TỰ SẬP 12106

ĐỆM CHỐNG VA ĐẬP CÁNH 12708

BÁNH XE ĐÔI 12706

PHƯƠNG ÁN ĐIỂN HÌNH

STT	Tên sản phẩm, phụ kiện	Mã hiệu	ĐV tính	Số lượng / 01 bộ cửa	Ghi chú
01	Bộ khóa tay kéo chữ D 12404	12404	bộ	01	Hoặc chốt sập tay kéo chữ D 12101
02	Chốt âm tự sập 12106	12106	bộ	01	Hoặc chốt sập tay kéo chữ D 12101
03	Đệm chống va đập cánh 12708	12708	cái	01	
04	Bánh xe đôi 12706	12706	cái	04	
05	Đệm dẫn hướng 12713	12713	cái	02	
06	Đệm dẫn hướng 12714	12714	cái	02	
07	Đệm dẫn hướng 12715	12715	cái	02	
08	Đệm dẫn hướng 12716	12716	cái	02	
09	Đệm chống nhấc cánh 12710	12710	cái	01	
10	Đệm giảm chấn 12711	12711	cái	04	
11	Đệm giảm chấn 12712	12712	cái	04	

CỬA ĐI 4 CÁNH MỞ LÙA XF93

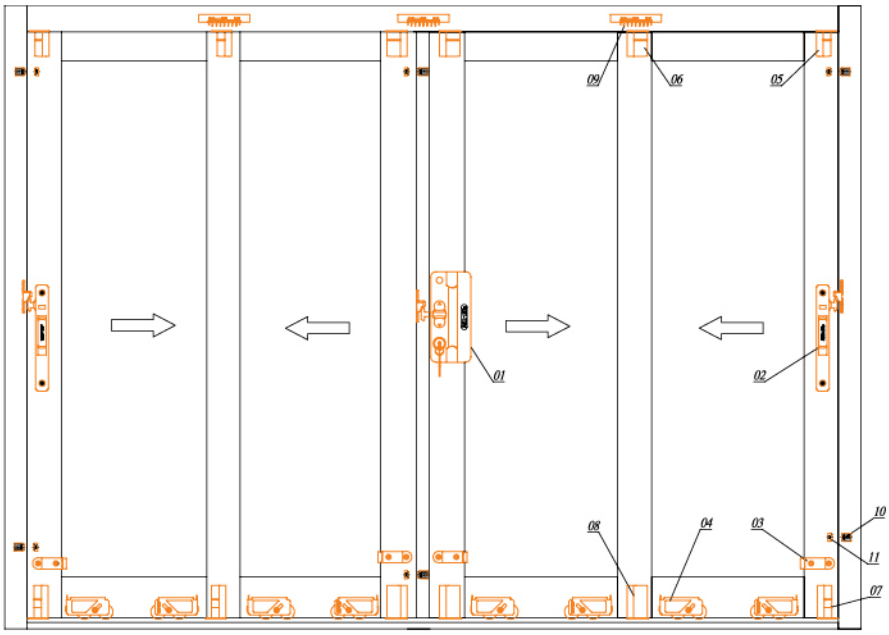

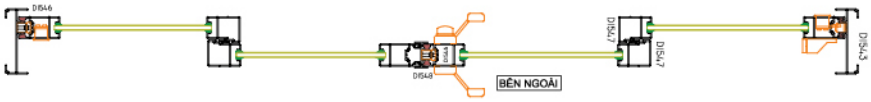

KHÓA TAY KÉO CHỮ D 12404

CHỐT ÂM TỰ SẬP 12106

ĐỆM CHỐNG VA ĐẬP CÁNH 12708

BÁNH XE ĐÔI 12706

PHƯƠNG ÁN ĐIỂN HÌNH

STT	Tên sản phẩm, phụ kiện	Mã hiệu	ĐV tính	Số lượng / 01 bộ cửa	Ghi chú
1	Bộ khóa tay kéo chữ D 12404	12404	bộ	01	Hoặc chốt sập tay kéo chữ D 12101
2	Chốt âm tự sập 12106	12106	bộ	02	Hoặc chốt sập tay kéo chữ D 12101
3	Đệm chống va đập cánh 12708	12708	cái	04	
4	Bánh xe đôi 12706	12706	cái	08	
5	Đệm dẫn hướng 12713	12713	cái	04	
6	Đệm dẫn hướng 12714	12714	cái	04	
7	Đệm dẫn hướng 12715	12715	cái	04	
8	Đệm dẫn hướng 12716	12716	cái	04	
9	Đệm chống nhấc cánh 12710	12710	cái	03	
10	Đệm giảm chấn 12711	12711	cái	06	
11	Đệm giảm chấn 12712	12712	cái	06	

CỬA SỔ 1 CÁNH MỞ QUAY XF55

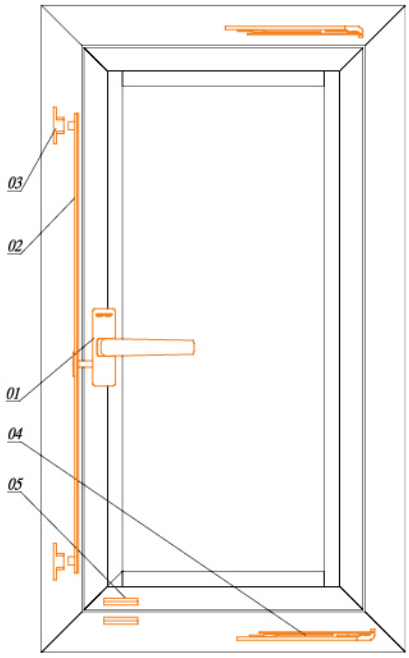

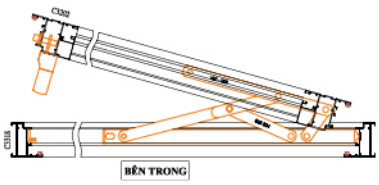

CHỐT TAY GẠT 12122

THANH CHUYỂN ĐỘNG ĐA ĐIỂM 12104

VẤU HÃM CỬA 1 CÁNH 12744

BẢN LỀ CHỮ A 12801

- Bản lề chữ A lắp cho cửa có khối lượng 1 cánh cửa M:

  - Loại 12801 (10"): M ⩽ 25kg

  - Loại 12802 (12"): M ⩽ 30kg

  - Loại 12803 (14"): M ⩽ 33kg

  - Loại 12804 (16"): M ⩽ 38kg

- (KL 1 cánh cửa nhôm M (kg) ≈ Chiều rộng cánh (m) x chiều cao cánh (m) x độ dầy kính (mm) x 2,56)

PHƯƠNG ÁN ĐIỂN HÌNH

STT	Tên sản phẩm, phụ kiện	Mã hiệu	ĐV tính	Số lượng / 01 bộ cửa	Ghi chú
01	Bộ chốt tay gạt 12122	12122	thanh	01	Hoặc bộ chốt tay gạt đa điểm 12104, 12127
02	Thanh chuyển động đa điểm 12104	12104	bộ	01	Có 2 loại kích thước L = 400mm và 800mm
03	Vấu hãm cửa 1 cánh 12744	12744	cái	02	
04	Bản lề chữ A 12801 (hoặc 12802, 12803,12804)	12801	cái	02	Hoặc thanh hạn vị 12703, 12704 + bản lề 4D 12844
05	Đệm chống xệ cánh 12709	12709	cái	02	

CỬA SỔ 2 CÁNH MỞ QUAY XF55

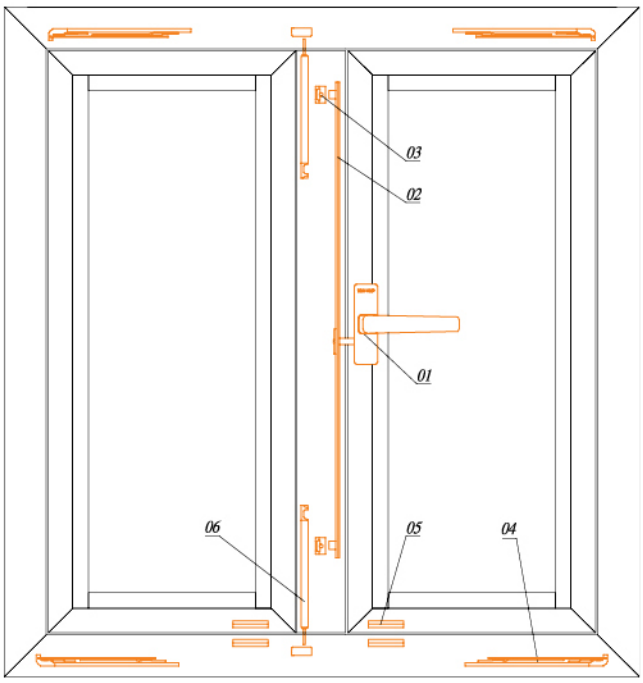

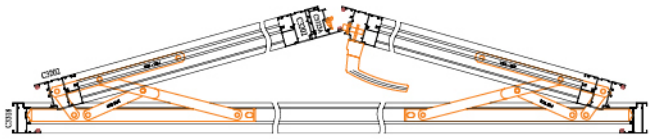

CHỐT TAY GẠT 12127

THANH CHUYỂN ĐỘNG ĐA ĐIỂM 12104

VẤU HÃM CỬA 2 CÁNH 12745

BẢN LỀ CHỮ A 12801

- Bản lề chữ A lắp cho cửa có khối lượng 1 cánh cửa M:
  - Loại 12801 (10"): M ≤ 25kg
  - Loại 12802 (12"): M ≤ 30kg
  - Loại 12803 (14"): M ≤ 33kg
  - Loại 12804 (16"): M ≤ 38kg
- (KL 1 cánh cửa nhôm M (kg) ≈ Chiều rộng cánh (m) x chiều cao cánh (m) x độ dầy kính (mm) x 2,56)

PHƯƠNG ÁN ĐIỂN HÌNH

STT	Tên sản phẩm, phụ kiện	Mã hiệu	ĐV tính	Số lượng / 01 bộ cửa	Ghi chú
01	Bộ chốt tay gạt 12127	12127	bộ	01	Hoặc bộ chốt tay gạt đa điểm 12104, 12122
02	Thanh chuyển động đa điểm 12104	12104	thanh	01	Có 2 loại kích thước L=400 và 800mm
03	Vấu hãm cửa 2 cánh 12745	12745	cái	02	
04	Bản lề chữ A 12801 (hoặc 12802, 12803,12804)	12801	cái	04	Hoặc thanh hạn vị 12703, 12704 + bản lề 4D 12844
05	Đệm chống xệ cánh 12709	12709	cái	04	
06	Chốt âm 12107	12107	bộ	02	Hoặc chốt âm 12109

CỬA SỔ 1 CÁNH MỞ HẤT XF55

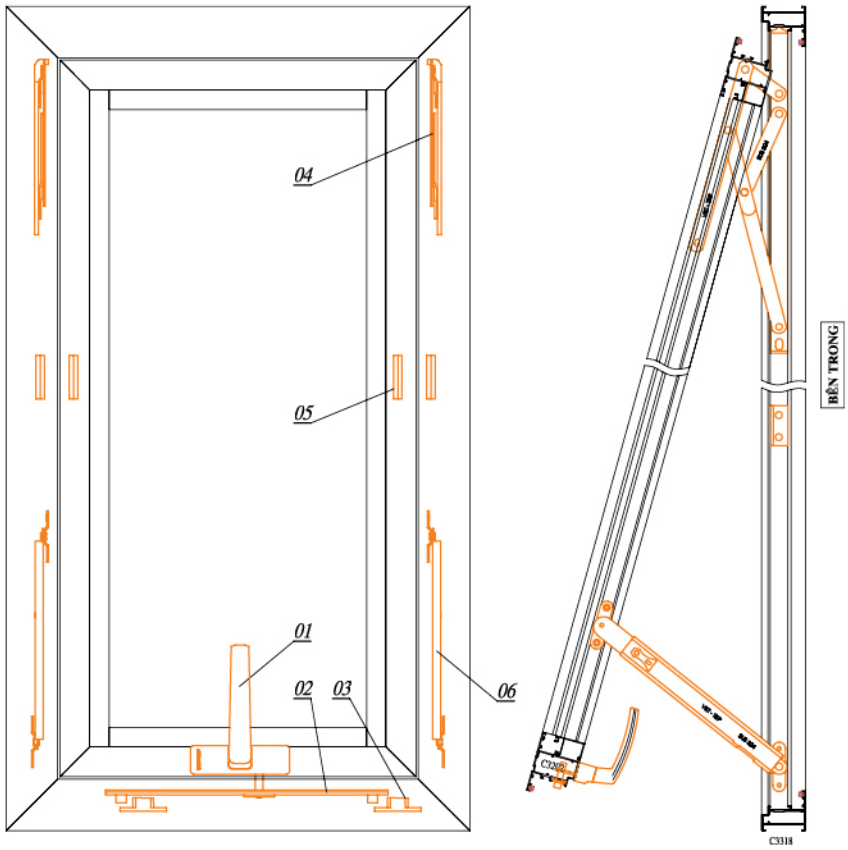

CHỐT TAY GẠT ĐA ĐIỂM 12104

THANH CHUYỂN ĐỘNG ĐA ĐIỂM 12104

VẤU HÃM CỬA 1 CÁNH 12744

BẢN LỀ CHỮ A 12801

- Bản lề chữ A lắp cho cửa có khối lượng 1 cánh cửa M:
  - Loại 12801 (10"): M ≤ 25kg
  - Loại 12802 (12"): M ≤ 30kg
  - Loại 12803 (14"): M ≤ 33kg
  - Loại 12804 (16"): M ≤ 38kg
- (KL 1 cánh cửa nhôm M (kg) ≈ Chiều rộng cánh (m) x chiều cao cánh (m) x độ dầy kính (mm) x 2,56)

PHƯƠNG ÁN ĐIỂN HÌNH

STT	Tên sản phẩm, phụ kiện	Mã hiệu	ĐV tính	Số lượng / 01 bộ cửa	Ghi chú
01	Bộ chốt tay gạt đa điểm 12104	12104	bộ	01	
02	Thanh chuyển động đa điểm 12104	12104	thanh	01	Có 2 loại kích thước L=400 và 800mm
03	Vấu hãm cửa 1 cánh 12744	12744	cái	02	
04	Bản lề chữ A 12801 (hoặc 12802, 12803,12804)	12801	cái	02	
05	Đệm chống xệ cánh 12709	12709	cái	02	
06	Thanh chống gió 12701 (hoặc 12702)	12701	bộ	02	

CỬA SỔ 2 CÁNH MỞ LÙA XF93

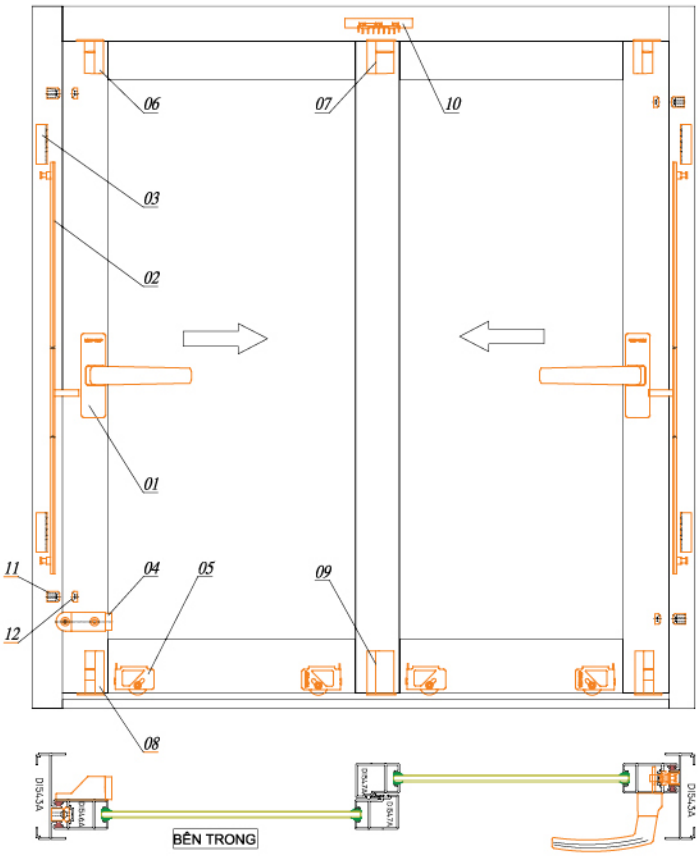

CHỐT TAY GẠT 12122

THANH ĐA ĐIỂM CỬA TRƯỢT 12104 - 15A

VẤU HÃM ĐA ĐIỂM CỬA TRƯỢT 12749

ĐỆM CHỐNG VA ĐẬP CÁNH 12708

- Bản lề chữ A lắp cho cửa có khối lượng 1 cánh cửa M:
  - Loại 12801 (10"): M ≤ 25kg
  - Loại 12802 (12"): M ≤ 30kg
  - Loại 12803 (14"): M ≤ 33kg
  - Loại 12804 (16"): M ≤ 38kg
- (KL 1 cánh cửa nhôm M (kg) ≈ Chiều rộng cánh (m) x chiều cao cánh (m) x độ dầy kính (mm) x 2,56)

PHƯƠNG ÁN ĐIỂN HÌNH

STT	Tên sản phẩm, phụ kiện	Mã hiệu	ĐV tính	Số lượng / 01 bộ cửa	Ghi chú
01	Bộ chốt tay gạt 12122	12122	bộ	02	Hoặc 02 chốt âm tự sập 12106/ 01 chốt cài 12105
02	Thanh đa điểm cửa trượt 12104 – 15a	12104-15a	thanh	02	Có 5 loại kích thước L=400,600,800, 1000 và 1200mm
03	Vấu hãm đa điểm cửa trượt 12749	12749	cái	04	
04	Đệm chống va đập cánh 12708	12708	cái	01	
05	Bánh xe đơn 12705	12705	cái	04	
06	Đệm dẫn hướng 12713	12713	cái	02	
07	Đệm dẫn hướng 12714	12714	cái	02	
08	Đệm dẫn hướng 12715	12715	cái	02	
09	Đệm dẫn hướng 12716	12716	cái	02	
10	Đệm chống nhấc cánh 12710	12710	cái	01	
11	Đệm giảm chấn 12711	12711	cái	04	
12	Đệm giảm chấn 12712	12712	cái	04	

GIẢI THƯỞNG, BẰNG KHEN

Huân chương Độc lập hạng Ba năm 2009

Huân chương Độc lập hạng Nhì năm 2014

Huân chương Lao động hạng Ba năm 1994

Huân chương Chiến công hạng Ba năm 1994

Huân chương Lao động hạng Nhì năm 1998

Huân chương Lao động hạng Nhất năm 2003

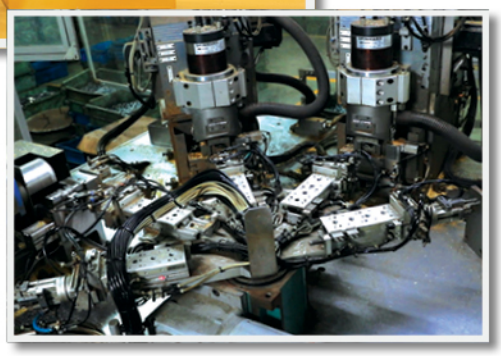

CÔNG TY CỔ PHẦN KHÓA VIỆT - TIỆP

Địa chỉ: Thị trấn Đông Anh - Thành phố Hà Nội - Việt Nam
Email: info@khoaviettiep.com.vn
Điện thoại: 024.3883.2442
Website: khoaviettiep.com.vn
Fax: 024.3882.1413

SHOWROOM GIỚI THIỆU SẢN PHẨM

ĐỊA CHỈ 1:
Số 40 Thuốc Bắc - Quận Hoàn Kiếm - Hà Nội
Tel: 024.3825.1987

ĐỊA CHỈ 2:
Số 37 Hàng Điếu - Quận Hoàn Kiếm - Hà Nội
Tel: 024.3826.6191

HỆ THỐNG CHI NHÁNH

CHI NHÁNH TẠI TP ĐÀ NẴNG
Địa chỉ: Số 2 - Đường Xuân Thủy - P. Khuê Trung - Q. Cẩm Lệ - TP. Đà Nẵng
Tel: 023.6362.9919 - **Fax:** 023.6362.9191
Email: tpdanang@khoaviettiep.com.vn

CHI NHÁNH TẠI TP BUÔN MA THUỘT
Địa chỉ: Đường Tỉnh lộ 5, Xã Cư Ebur TP. Buôn Ma Thuột - Tỉnh Đắk Lắk
Tel: 02622.490688 - **Fax:** 02622.490699
Email: tpbuonmathuot@khoaviettiep.com.vn

CHI NHÁNH TẠI THÀNH PHỐ HỒ CHÍ MINH
Địa chỉ: Số nhà 157-159 Đường Song Hành Phường 10 - Quận 6 - TP. Hồ Chí Minh
Tel: 028.6293.1773 - **Fax:** 028.3755.3671
Email: tphochiminh@khoaviettiep.com.vn

CHI NHÁNH TẠI TP CẦN THƠ
Địa chỉ: E20, E21 Đường số 8 - Khu dân cư Nông Thổ Sản Khu vực Thạch Lợi - P. Phú Thứ - Q. Cái Răng - TP. Cần Thơ
Tel: 029.2625.3510 - **Fax:** 029.2625.3512
Email: tpcantho@khoaviettiep.com.vn

CHI NHÁNH TẠI CAMPUCHIA
Địa chỉ: No.B-25, Street 199, Group 34B, Phum 4 Sangkat Tumnup Teuk, Khan Boeung Keng Kang, Phnom Penh
Tel: (+855) 316.183.163
Email: cambodiabranch@khoaviettiep.com.vn